Sensor Trägerbiegung

SV-1000

Verformung 1000με

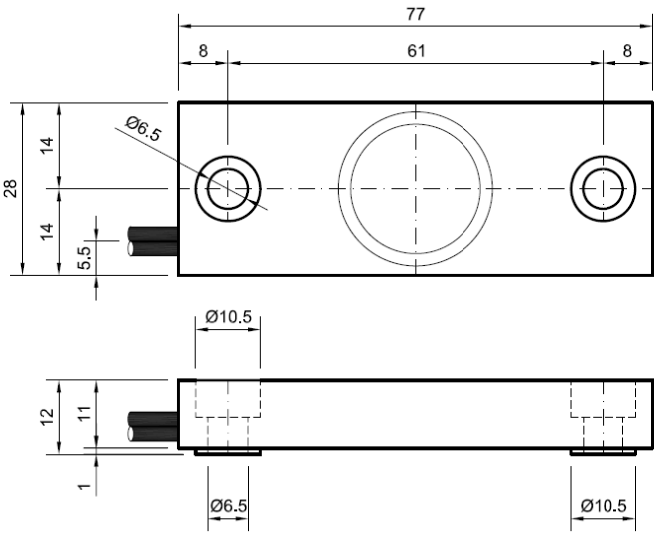

Maße in mm

- Der Sensor wurde für Zug- und Druckbelastungbei der Verformung von Stahlträgern entwickelt.
- Montage am Träger zur Messung der Trägerbiegung
- Einsatzbereich: z.B. Personenufzügeund Lastenaufzüge

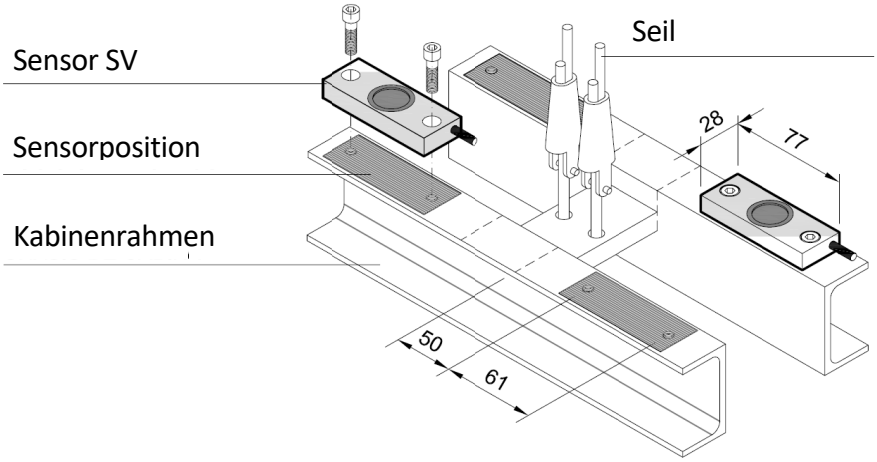

Anschlussschema

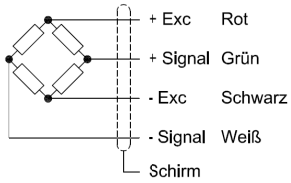

Technische Daten

Empfindlichkeit	2 mV/V at 1000με	Ausgangswiderstand	350 ± 2 Ω
Toleranz bei Nullabgleich	20% vom Nennwert	Mindestisolationswiderstand (Testspannung = 100 V)	4 GΩ
Nulltoleranz	± 10 % vom Nennwert	Maximale Verformung	150 % vom Nennwert
Maximale Erregerspannung	12V.	Maximale Arbeitsbelastung	150% vom Nennwert
Genauigkeit	0.3 %	Typ der Anschlussleitung	Ø4 4 x 0.14 mm^2
Bereich der Betriebstemperatur	-20..60 ºC	Anschlussleitung (Länge)	6m.
Eingangswiderstand	350 ± 2 Ω	Material	Aluminium

AVERDI Inh. Peter Erdmann Handelsring 6, 26624 Südbrookmerland (Moordorf)
Tel.: +49 (0)4942 204 863 – 0 , Fax: +49 (0)4942 204 863 – 111, E-Mail: info@averdi.de, Internet: www.averdi.de